Корпуса щитов распределения ЩРн(в) серии PRO

Предназначены для сборки распределительных электрощитов с использованием модульной аппаратуры, для ввода и распределения электроэнергии, а также для защиты сетей напряжением 230/400 В от токов перегрузки и короткого замыкания.

4

Преимущества

- Удобство и простота сборки благодаря съемной монтажной раме.
- Высокий уровень электробезопасности – наличие защитной оперативной панели и суппортов для шин.
- Возможность установки шин сверху и снизу.
- Увеличенное расстояние между задней стенкой и DIN-рейками для удобства прокладки проводов.
- Жесткая и легкая конструкция.
- Унифицированный модельный ряд.
- Стильный дизайн.
- Перенавешиваемые дверцы в корпусах ЩРн серии PRO IP31.
- Сертификат соответствия.

Технические характеристики

Вид установки	навесной, встраиваемый
Толщина металла	0,8–1,0 мм
Номинальный ток	до 125 А
Тип покрытия	порошковое, шагрень (матовое)
Цвет	RAL 7035
Степень защиты	навесных – IP31, IP54, встраиваемых – IP31
Угол открытия двери	105°
Тип применяемых аппаратов	модульные
Климатическое исполнение	УХЛ3 для IP31, У2 для IP54
Ввод проводников	ЩРв серии PRO – сверху и снизу; ЩРн серии PRO – снизу

Особенности конструкции

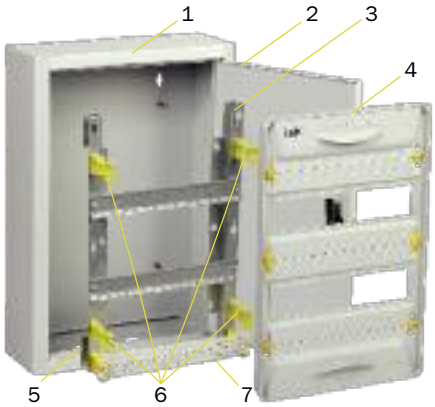

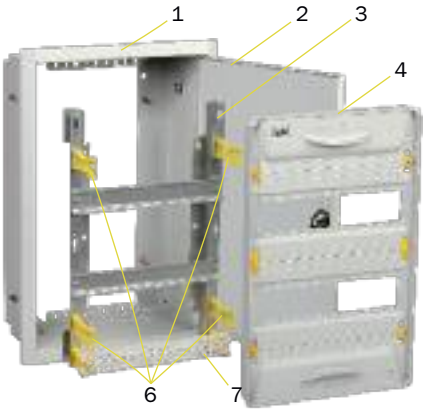

1 – оболочка,
2 – дверца,
3 – монтажная рама,
4 – оперативная панель,
5 – отверстия для ввода кабелей и проводов,
6 – пластиковые стойки для крепления оперативной панели,
7 – суппорт для шин N/PE.

Съемная монтажная рама обеспечивает удобство и простоту сборки, возможность производить монтаж вне корпуса. DIN-рейки установлены с шагом 125 мм. Для удобства прокладки кабеля увеличено расстояние между задней стенкой и DIN-рейками.

Перфорация на задней планке корпусов ЩРв серии PRO позволяет закреплять провода с помощью хомутов.

Защитная оперативная панель исключает поражение током в ходе эксплуатации. Возможность опломбировки. Заглушка 12 модулей серая UNIVERSAL/PRO (YIS50-12-K03) заказывается отдельно.

Скошенные углы корпусов ЩРн(в) серии PRO в соответствии с тенденциями рынка.

Суппорт обеспечивает безопасную эксплуатацию. Возможна установка сверху и снизу. Шины заказываются отдельно:
– YNN11-12-100 Шина PEN «земля-ноль» 6×9 мм 12/2;
– YNN11-24-100 Шина PEN «земля-ноль» 6×9 мм 24/2;
– YNN21-24-100 Шина PEN «земля-ноль» 8×12мм 24/2.

Болты на боковых стенках ЩРв серии PRO позволяют фиксировать корпуса в нише.

В ЩРв PRO предусмотрена возможность установки корпуса после прокладки кабеля и проводов: удобный и легкий монтаж в нишу.

Во всех корпусах ЩРн(в) серии PRO есть шпильки заземления.

Комплектация

Съемная монтажная рама, защитная оперативная панель и пластиковые элементы

Суппорт для шин

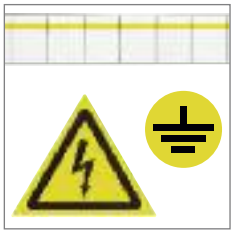

Маркировочная таблица, знаки электробезопасности

Комплект для навески в ЩРн IP54 PRO

Сальники (для корпусов со степенью защиты IP54)

Расшифровка обозначений

ЩРн-12з-1 У2 IP54 PRO

Щ – щит
Р – распределительный
н – навесной
12–2×48 – максимальное количество модулей
з – с замком
1 – номер модификации
У2 – климатическое исполнение по ГОСТ 15150
IP54 – степень защиты по ГОСТ 14254
PRO – название серии

ЩРв-12з-0 36 УХЛ3 IP31 PRO

Щ – щит
Р – распределительный
в – встраиваемый
12–2×48 – максимальное количество модулей
з – с замком
0 – номер модификации
3 – тип покрытия ЭПК/шагрень (матовое)
6 – цвет краски RAL 7035
УХЛ3 – климатическое исполнение по ГОСТ 15150
IP31 – степень защиты по ГОСТ 14254
PRO – название серии

Ассортимент

Щиты распределительные встраиваемые (IP31)	Наименование	Кол-во модулей	Габаритные размеры (В×Ш×Г), мм	Масса, кг	Цвет	Артикул
	ЩРв-12з-0 36 УХЛ3 IP31 PRO	12	Корпус: 310×335×130. Ниша: 300×275×120	2,5	RAL 7035	MKM15-V-12-31-ZU
	ЩРв-12мз-0 36 УХЛ3 IP31 PRO	12	Корпус: 265×310×120. Ниша: 237×282×114	1,9	RAL 7035	MKM15-V-12m-31-ZU
	ЩРв-18з-0 36 УХЛ3 IP31 PRO	18	Корпус: 265×420×120. Ниша: 237×392×114	2,6	RAL 7035	MKM15-V-18-31-ZU
	ЩРв-24з-0 36 УХЛ3 IP31 PRO	24	Корпус: 460×310×130. Ниша: 425×275×120	3,2	RAL 7035	MKM15-V-24-31-ZU
	ЩРв-36з-0 36 УХЛ3 IP31 PRO	36	Корпус: 585×310×130. Ниша: 550×275×120	4,1	RAL 7035	MKM15-V-36-31-ZU

	Наименование	Кол-во модулей	Габаритные размеры (В×Ш×Г), мм	Характеристики	Цвет	Артикул
	ЩРв-48з-0 36 УХЛ3 IP31 PRO	48	Корпус: 710×310×130. Ниша: 675×275×120	Масса: 4,9 кг	RAL 7035	MKM15-V-48-31-ZU
	ЩРв-2х24з-0 36 УХЛ3 IP31 PRO	48	Корпус: 460×600×130. Ниша: 425×565×120	Масса: 6,1 кг	RAL 7035	MKM15-V-2x24-31-ZU
	ЩРв-2х36з-0 36 УХЛ3 IP31 PRO	72	Корпус: 585×600×130. Ниша: 550×565×120	Масса: 7,6 кг	RAL 7035	MKM15-V-2x36-31-ZU
	ЩРв-2х48з-0 36 УХЛ3 IP31 PRO	96	Корпус: 710×600×130. Ниша: 675×565×120	Масса: 9,1 кг	RAL 7035	MKM15-V-2x48-31-ZU
Щиты распределительные навесные (IP31)	ЩРн-12з-0 36 УХЛ3 IP31 PRO	12	Корпус: 335×310×130	Количество вводов: 3 отверстия ∅31 (снизу). Масса: 3,2 кг	RAL 7035	MKM15-N-12-31-ZU
	ЩРн-12мз-0 36 УХЛ3 IP31 PRO	12	Корпус: 265×310×120	Количество вводов: 3 отверстия ∅31 (снизу). Масса: 2,5 кг	RAL 7035	MKM15-N-12m-31-ZU
	ЩРн-18з-0 36 УХЛ3 IP31 PRO	18	Корпус: 265×420×120	Количество вводов: 3 отверстия ∅31 (снизу). Масса: 3,5 кг	RAL 7035	MKM15-N-18-31-ZU

	Наименование	Кол-во модулей	Габаритные размеры (В×Ш×Г), мм	Характеристики	Цвет	Артикул
	ЩРн-24з-0 36 УХЛ3 IP31 PRO	24	Корпус: 460×310×130	Количество вводов: 3 отверстия ∅31 (снизу). Масса: 4,2 кг	RAL 7035	MKM15-N-24-31-ZU
	ЩРн-36з-0 36 УХЛ3 IP31 PRO	36	Корпус: 585×310×130	Количество вводов: 3 отверстия ∅31 (снизу). Масса: 5,2 кг	RAL 7035	MKM15-N-36-31-ZU
	ЩРн-48з-0 36 УХЛ3 IP31 PRO	48	Корпус: 710×310×130	Количество вводов: 3 отверстия ∅31 (снизу). Масса: 6,2 кг	RAL 7035	MKM15-N-48-31-ZU
	ЩРн-2х24з-0 36 УХЛ3 IP31 PRO	48	Корпус: 460×600×130	Количество вводов: 6 отверстий ∅31 (снизу). Масса: 7,5 кг	RAL 7035	MKM15-N-2x24-31-ZU
	ЩРн-2х36з-0 36 УХЛ3 IP31 PRO	72	Корпус: 585×600×130	Количество вводов: 6 отверстий ∅31 (снизу). Масса: 9,3 кг	RAL 7035	MKM15-N-2x36-31-ZU
	ЩРн-2х48з-0 36 УХЛ3 IP31 PRO	96	Корпус: 710×600×130	Количество вводов: 6 отверстий ∅31 (снизу). Масса: 11,1 кг	RAL 7035	MKM15-N-2x48-31-ZU
Щиты распределительные навесные (IP54)	ЩРн-12з-1 У2 IP54 PRO	12	Корпус: 329×310×135	Количество вводов: 5 отверстий ∅20 (снизу). Масса: 4,3 кг	RAL 7035	MKM16-N-12-54-ZU

	Наименование	Кол-во модулей	Габаритные размеры (В×Ш×Г), мм	Характеристики	Цвет	Артикул
	ЩРн-12мз-1 У2 IP54 PRO	12	Корпус: 260×310×128	Количество вводов: 5 отверстий ∅20 (снизу). Масса: 3,2 кг	RAL 7035	MKM16-N-12m-54-ZU
	ЩРн-18з-1 У2 IP54 PRO	18	Корпус: 260×420×128	Количество вводов: 5 отверстий ∅20 (снизу). Масса: 4,2 кг	RAL 7035	MKM16-N-18-54-ZU
	ЩРн-24з-1 У2 IP54 PRO	24	Корпус: 454×310×135	Количество вводов: 5 отверстий ∅20 (снизу). Масса: 5,7 кг	RAL 7035	MKM16-N-24-54-ZU
	ЩРн-36з-1 У2 IP54 PRO	36	Корпус: 579×310×135	Количество вводов: 5 отверстий ∅20 (снизу). Масса: 7 кг	RAL 7035	MKM16-N-36-54-ZU
	ЩРн-48з-1 У2 IP54 PRO	48	Корпус: 704×310×135	Количество вводов: 5 отверстий ∅20 (снизу). Масса: 8,3 кг	RAL 7035	MKM16-N-48-54-ZU
	ЩРн-2х24з-1 У2 IP54 PRO	48	Корпус: 454×620×135	Количество вводов: 10 отверстий ∅20 (снизу). Масса: 10 кг	RAL 7035	MKM16-N-2x24-54-ZU
	ЩРн-2х36з-1 У2 IP54 PRO	72	Корпус: 579×620×135	Количество вводов: 10 отверстий ∅20 (снизу). Масса: 12,3 кг	RAL 7035	MKM16-N-2x36-54-ZU
	ЩРн-2х48з-1 У2 IP54 PRO	96	Корпус: 704×620×135	Количество вводов: 10 отверстий ∅20 (снизу). Масса: 14,5 кг	RAL 7035	MKM16-N-2x48-54-ZU

* Комплекты для монтажа к ЩЭ-Х-6 и ЩЭ LIGHT приобретаются отдельно.